Famille MountCam

Supports muraux pour caméras de sécurité IP



Design épuré, vue dégagée

La famille MountCam propose des fixations murales pour les caméras IP Ajax. Conçus pour l’intérieur et l’extérieur, ces supports aident à bien orienter la caméra pour avoir une vue dégagée. Ils permettent de les installer facilement, même dans les endroits difficiles d’accès comme sous un toit ou à côté d’un mur. Leur design s’accorde parfaitement aux caméras pour un rendu harmonieux et discret.



S'adapte parfaitement à chaque caméra

Avec quatre modèles de support disponibles, la famille MountCam est compatible avec l'ensemble de la gamme de caméras Ajax.

	BulletCam TurretCam DomeCam Mini	BulletCam HL TurretCam HL DomeCam Mini HL	BulletCam HLVF TurretCam HLVF DomeCam HLVF	Superior BulletCam HLVF Superior TurretCam HLVF Superior DomeCam HLVF
MountCam A1	✓	✓	✗	✗
MountCam B1	✓	✓	✗	✗
MountCam A2	✓	✓	✓	✓
MountCam B2	✓	✓	✓	✓

Les supports de la famille MountCam sont vendus séparément des caméras Ajax.

Installation simple

Les supports de la famille MountCam sont conçus pour une installation rapide par une seule personne. Grâce à leur conception modulaire, les supports se fixent facilement au mur. La caméra s’installe dessus en quelques minutes, sans effort.

- Points de fixation pré-percés pour la caméra et le support
- Ouverture pour le passage des câbles et espace pour l'organisation des câbles à l'intérieur du support
- Plusieurs tailles de supports pour s'adapter à différents scénarios d'installation
- Kit complet avec toutes les fixations nécessaires inclus
- Installation facile sur toute surface

1

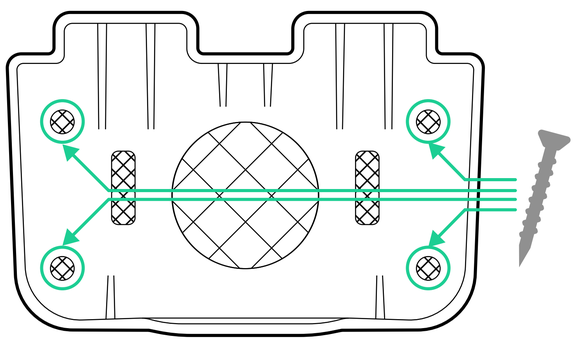

2

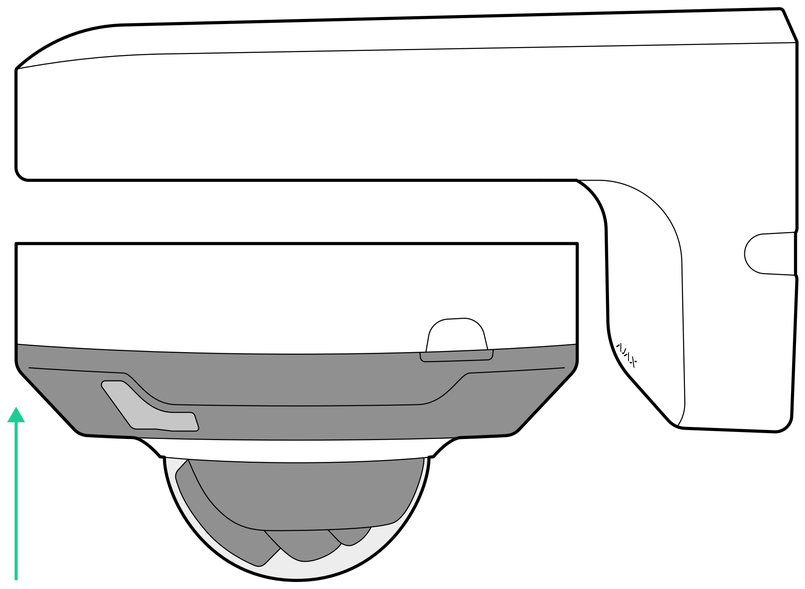

3

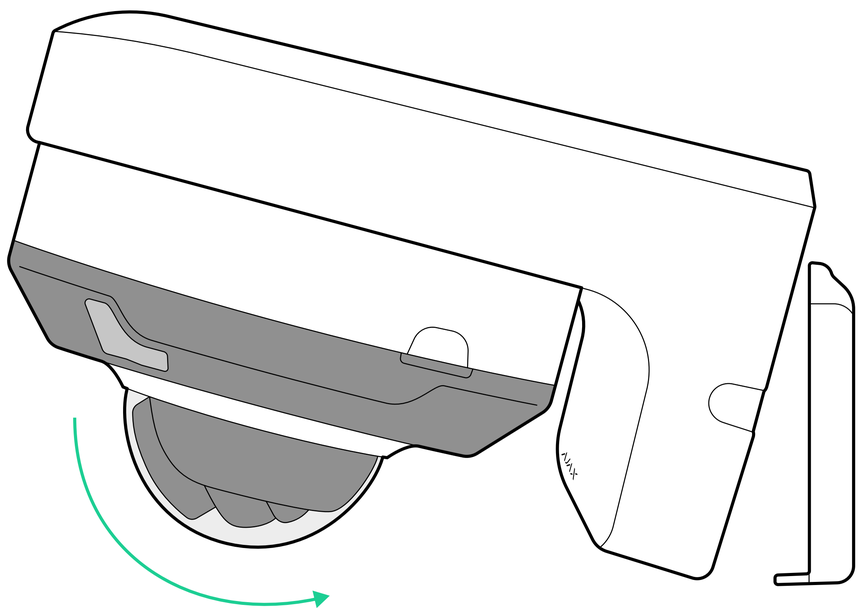

4

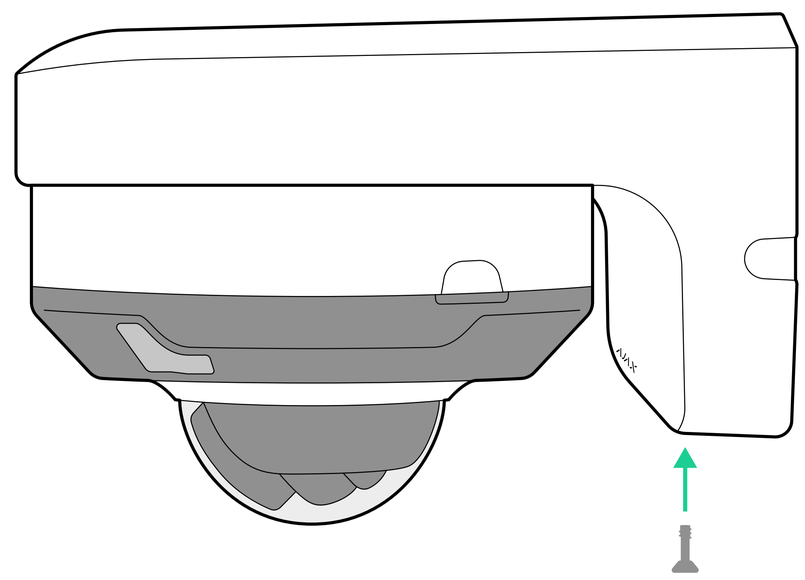

Compatibilité

Caméras IP
Toutes les caméras IP Ajax
En fonction du modèle

Kit complet

Support MountCam
Gabarit d'installation
Kit d'installation
Guide de démarrage rapide

Installation

Température de fonctionnement
de –40°C à +60°C
de 40°F à 140°F

Humidité admissible
jusqu’à 90 %

Type de montage
mur, plafond

Conception

Dimensions

MountCam A1
86 × 123 × 164 mm
3,39" × 4,8" × 6,46"

MountCam A2
86 × 136 × 174 mm
3,39" × 5,35" × 6,85"

MountCam B1
96 × 117 × 237 mm
3,78" × 4,6" × 9,33"

MountCam B2
100 × 136 × 242 mm
3,94" × 5,35" × 9,53"

Couleurs
noir, blanc

Pour obtenir des informations détaillées, scannez le QR code ou suivez le lien :

ajax.systems/support/devices/mountcam

support@ajax.systems
@AjaxSystemsSupport_Bot
ajax.systems