NVR H

Enregistreurs vidéo réseau avec sortie HDMI

Versions du produit
NVR HAC (8-ch) jusqu'à 8 canaux
NVR HAC (16-ch) jusqu'à 16 canaux



ONVIF · NDAA Compliant · HDMI High-Definition Multimedia Interface

Les enregistreurs vidéo réseau Ajax intègrent des dispositifs vidéo Ajax et des caméras IP tierces dans un écosystème unique. En plus du contrôle dans l'application, les dispositifs NVR H disposent d'une sortie HDMI qui permet aux utilisateurs de visionner des séquences en direct et archivées directement sur un écran connecté. Par conséquent, cette famille de produits représente une solution parfaitement adaptée aux petites et moyennes entreprises, aux domiciles, aux bureaux et à tous les emplacements requérant un système de gestion vidéo en local.

Expérience de la gestion vidéo sur site

- Vidéosurveillance sur site sans connexion internet
- Gestion vidéo locale et accès aux archives
- Mur vidéo et mode diaporama personnalisables
- Port HDMI pour connecter un écran
- Deux ports USB pour un clavier, une souris ou une clé USB

Gestion vidéo à distance via les applications Ajax

- Technologie propriétaire JetSparrow pour la diffusion vidéo instantanée et chiffrée et une navigation fluide dans les archives
- Synchronisation des archives avec les événements du système de sécurité
- Vérification visuelle haute définition pour les alarmes avec scénarios vidéo
- Transition instantanée entre les notifications et les enregistrements vidéo sur site
- Navigation rapide dans les archives à l'aide de la chronologie des événements, de la vue calendrier et des filtres de recherche

Sécurité robuste sans compromis sur la confidentialité

- Flux vidéo chiffré par TLS
- Accès au contenu vidéo contrôlé par l'utilisateur
- Authentification sécurisée de la caméra sans mot de passe
- Export vidéo sécurisé avec vérification de la signature numérique
- Protection de compte à plusieurs niveaux : codes d'accès, biométrie et authentification à deux facteurs
- Contrôle de session pour la sécurité supplémentaire des comptes
- Accès réservé au propriétaire pour le contenu stocké sur le disque dur
- Conformité à la NDAA

Installation et maintenance faciles

- SmartBracket pour une installation rapide et sûre
- Ajout au système Ajax via un QR code
- Gestion et configuration à distance dans les applications Ajax
- Zones de détection de mouvement configurables pour les caméras connectées
- Prise en charge de l'autorisation ONVIF/RTSP
- Recherche automatique des caméras disponibles sur le réseau local
- Monitoring en temps réel de l'état de l'enregistreur vidéo, y compris l'état des disques durs

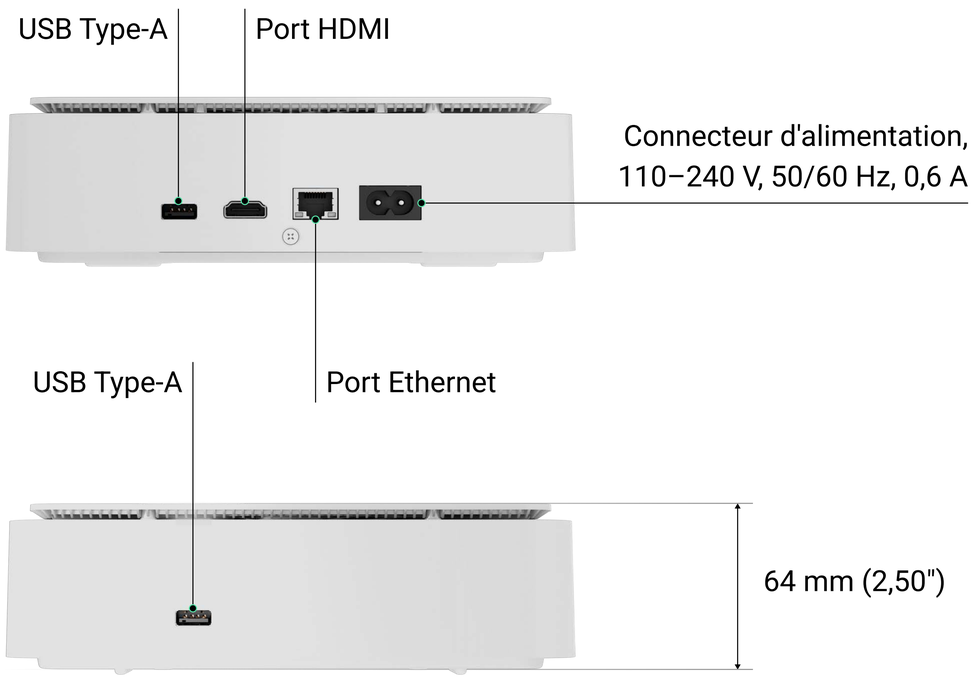

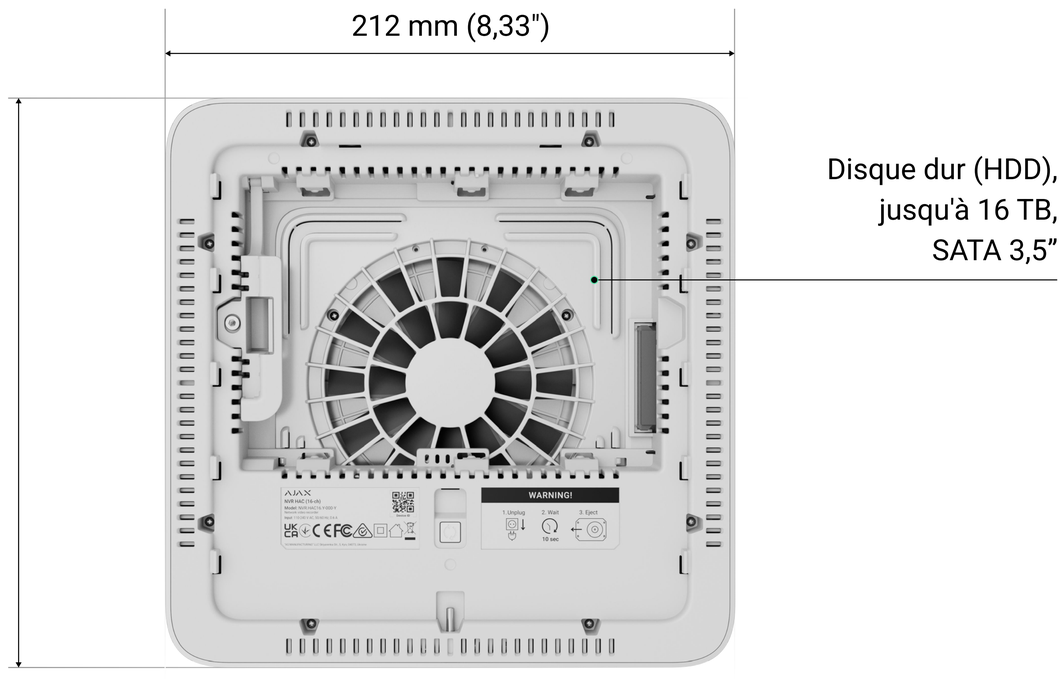

Câble HDMI et HDD ne sont pas inclus dans le kit complet.

Flux vidéo

Caméras IP
ONVIF[1]
RTSP

Stockage
disque dur d'une capacité maximale de 16 To (connectivité SATA, taille 3,5")
Le disque dur n'est pas inclus dans le kit complet

Formats de décodage
H.265/H.264

Débit
entrant : jusqu'à 80 Mbps
sortant : jusqu'à 40 Mbps

Ports

HDMI Full HD

Ethernet
RJ45

USB
2 × USB Type-A
Pour connecter un dispositif d'interface (par exemple, une souris, un clavier, etc.) ou une clé USB

Caractéristiques clés

JetSparrow
Protocole Ajax propriétaire pour une transmission vidéo rapide et sécurisée

Détection de mouvement
Logiciels intégrés pour détecter les mouvements dans le cadre

Système de gestion vidéo intégré

Vérification visuelle des alarmes du système Ajax

Alimentation

Principale
110–240 V, 50/60 Hz, 0,6 A

Consommation électrique
jusqu'à 24 W

Installation

Température de fonctionnement
de 0°C à +40°C
de 32°F à 104°F

Humidité admissible
jusqu'à 75 %

Indice de protection
IP20

Boîtier

Dimensions
212 × 212 × 64 mm
8,33" × 8,33" × 2,50"

Poids
782 g
27,6 oz
Sans disque dur

Couleurs
noir, blanc

Kit complet

NVR H
Panneau de montage SmartBracket
Câble d'alimentation
Câble Ethernet
Kit d'installation
Guide de démarrage rapide

[1] NVR H prennnent en charge le profil S de l'ONVIF, ainsi que certaines fonctionnalités du profil T.

Pour obtenir des informations détaillées, scannez le QR code ou suivez le lien :

ajax.systems/support/devices/nvr-h/

support@ajax.systems
@AjaxSystemsSupport_Bot
ajax.systems